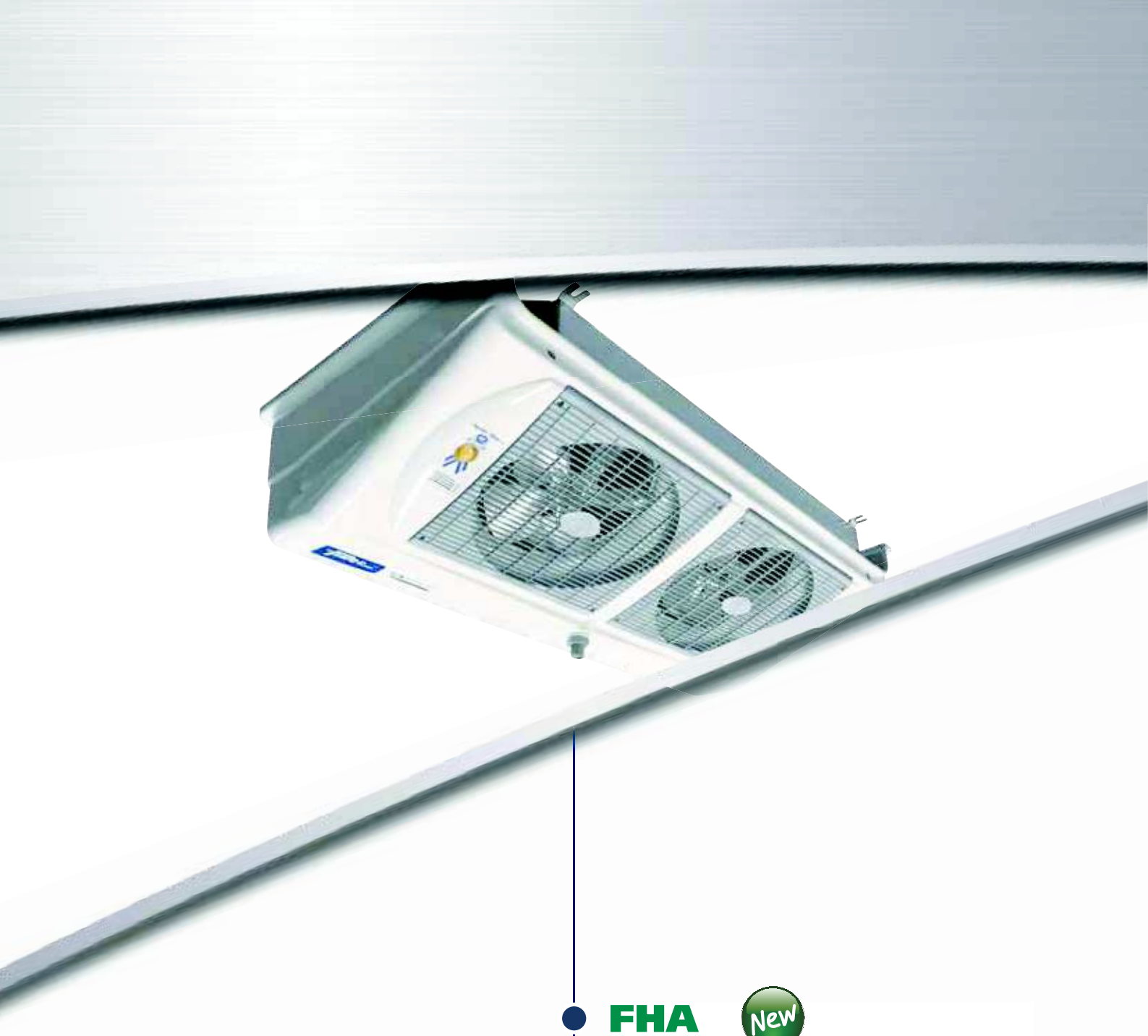

FHA

New

1.1 - 8.2 kW - 18 models

1130 - 8250 W





32 = 3.0 mm Passo alette Fin spacing								**TC >** 0 °C
Modello	**Type**	**FHA**	**30-32**	**40-32**	**60-32**	**80-32**	**120-32**	**160-32**
Potenza Capacity (R404A)	(•) **TC 2,5 °C** (ΔT1 10K)	**W**	**1650**	**2050**	**3350**	**4150**	**6300**	**8250**
	TC 0 °C (ΔT1 8K)	W	1200	1500	2500	3050	4650	6100
Portata d'aria	Air quantity	m^3/h	550	650	1100	1300	1950	2600
Freccia d'aria	Air throw	m	8	8	9	9	10	11
Superficie esterna	External surface	m^2	5,6	7,8	11,2	15,6	23,4	31,2
Superficie interna	Internal surface	m^2	0,4	0,5	0,8	1,0	1,5	2,0
Peso	Weight	kg	9,5	11,5	16,5	20,5	29,5	39,0
50 = 4.5 mm Passo alette Fin spacing								**TC >** -18 °C
Modello	**Type**	**FHA**	**21-50**	**27-50**	**41-50**	**53-50**	**79-50**	**106-50**
Potenza Capacity (R404A)	(•) **TC 2,5 °C** (ΔT1 10K)	**W**	**1450**	**1800**	**2950**	**3600**	**5500**	**7350**
	TC 0 °C (ΔT1 8K)	W	1050	1350	2200	2650	4050	5450
Portata d'aria	Air quantity	m^3/h	600	720	1200	1440	2160	2880
Freccia d'aria	Air throw	m	9	9	10	10	11	12
Superficie esterna	External surface	m^2	3,8	5,3	7,7	10,6	15,9	21,2
Superficie interna	Internal surface	m^2	0,4	0,5	0,8	1,0	1,5	2,0
Peso	Weight	kg	9,0	10,5	15,5	19,0	27,5	36,0
80 = 7.0 mm Passo alette Fin spacing								**TC >** -18 °C
Modello	**Type**	**FHA**	**14-80**	**17-80**	**28-80**	**35-80**	**52-80**	**70-80**
Potenza Capacity (R404A)	(•) **TC 2,5 °C** (ΔT1 10K)	**W**	**1130**	**1370**	**2270**	**2730**	**4260**	**5730**
	TC 0 °C (ΔT1 8K)	W	850	1000	1700	2000	3150	4250
Portata d'aria	Air quantity	m^3/h	670	750	1340	1500	2250	3000
Freccia d'aria	Air throw	m	10	10	11	11	12	13
Superficie esterna	External surface	m^2	2,6	3,5	5,1	7,1	10,6	14,2
Superficie interna	Internal surface	m^2	0,4	0,5	0,8	1,0	1,5	2,0
Peso	Weight	kg	8,5	10,0	15,0	18,0	26,0	34,0
DATI COMUNI / COMMON DATA								
Elettroventilatori	Fans	Ø **275** mm x n°	1 o	1 o	2 oo	2 oo	3 ooo	4 oooo
Assorbimento motori Motor power consumption	**FHA**	W	105	105	210	210	315	340
		A	0,65	0,65	1,30	1,30	1,95	2,60
Assorbimento motori Motor power consumption	x1 **EC** 1~230 V 50 Hz	W	24	29	48	48	72	72
		A	0,16	0,16	0,32	0,32	0,48	0,48
Sbrinamento	Defrost **E** 230 V	W	500	650	900	1200	1750	2300
Volume circuito	Circuit volume	dm^3	0,6	0,9	1,2	1,7	2,5	3,2
Attacchi entrata	Inlet connections	Ø mm	10	12	12	12	12	12
Attacchi uscita	Outlet connections	Ø mm	10	22	22	28	28	28
Dimensioni	Dimensions	A mm	605	730	930	1180	1630	2080
		B mm	293	418	618	868	1318	1768

(•) Per altre condizioni vedere diagrammi. (•) For other conditions see diagrams.

EC = Motori con commutazione elettronica (1400 r.p.m.). **EC** = Motors with electronic commutation (1400 r.p.m.).

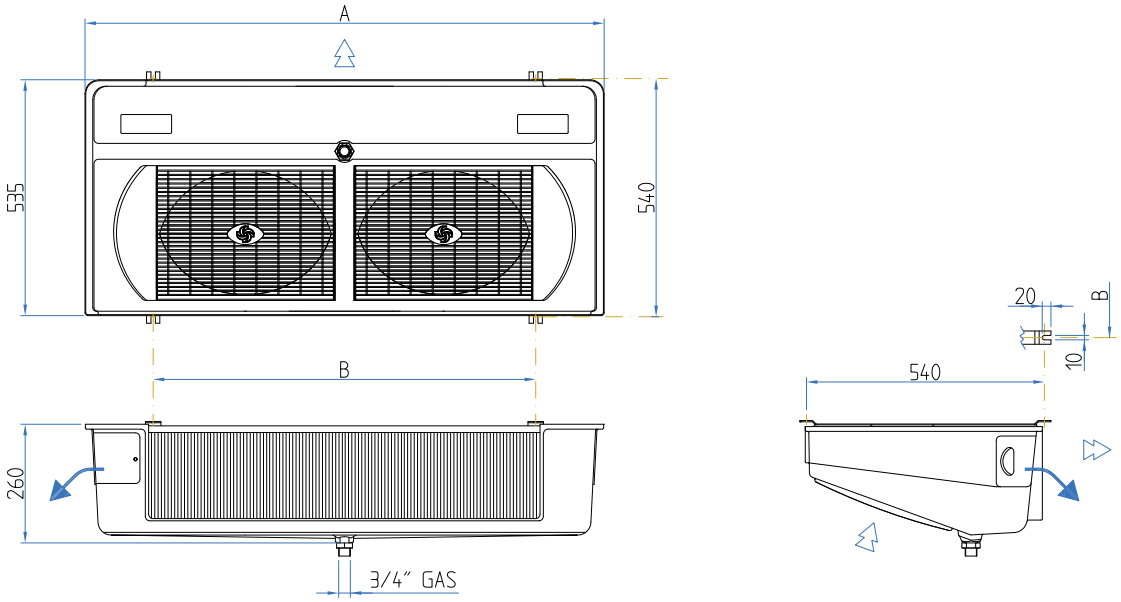



Esempio di ordinazione / Exemple de commande / Ordering example / Typenschlüssel / Ejemplo de pedido Пример заказа / Nomenklatura

FHA	79	E	50

F = Future
H = Hitec®
A = Angolare / Angulaire / Angular / Угловой / Kątowy — Angled / Winkling

Modello / Modèle / Modelo / Модель / Model — Type / Modell

N = Sbrinamento ad aria / Dégivrage à air / Air descongelación / Rozmrażanie powietrzem — Air defrost / Luftabtauung / Размораживание воздуха
E = Sbrinamento elettrico / Dégivrage électrique / Desescarche eléctrico / Odszaranianie elektryczne — Electric defrost / Elektrische Abtauung / Электрическая оттайка

Passo alette / Pas des ailettes / Paso de aletas / Rozstaw lamel — Fin spacing / Lamellenabstand / Шаг ребер

32 = 3.0 mm
50 = 4.5 mm
80 = 7.0 mm

Disponibili anche versioni per:
Versions available:
Versions disponibles pour:
Verfügbare Versionen:
Versiones disponibles:
Доступные версии:
Dostępne wersje na:

GLYCOL NH_3 CO_2